プラスウォーター　プランターオプション

（底面給水システム）特許 第3098357号

「プラスウォーター」は底面給水タンクを設置することで、水やりの回数を減らすことができます。
日々のメンテナンスを大幅に軽減するための給水システムです。

植栽を活き活きと保つ3つの工夫

・底面給水タンクの水は、給水布が水を吸い上げる際の毛細血管現象により、土壌へと適度に浸透します。
・タンク周りにスペースがあることで空気層を確保。水温の上昇を抑え、根腐れを防ぎます。
・透水フィルターにより土壌の流出を防止。給水システムの詰まりを防ぎます。

角型用部材（丸形は異なります）

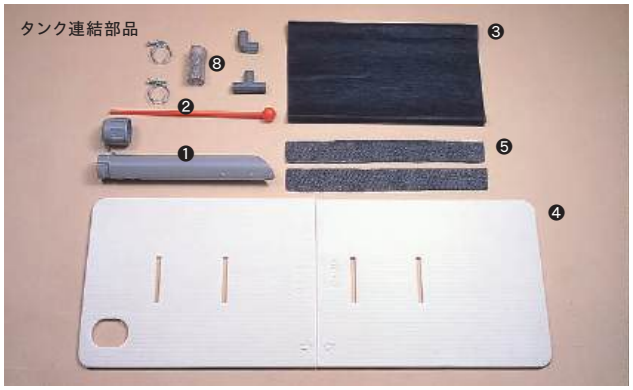

※ご使用の際は、付属の取り扱い説明書をよくお読みください。

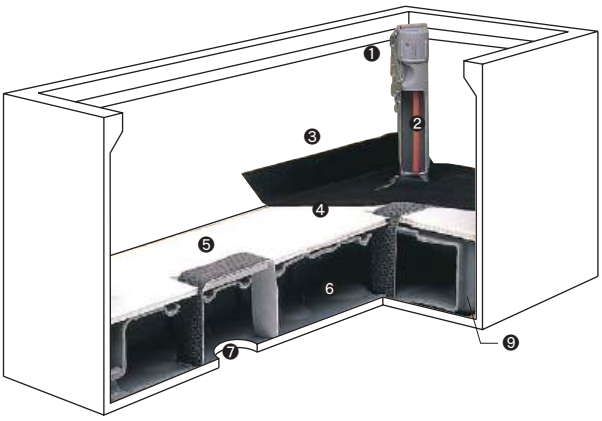

❶ 給水管
❷ 水量ゲージ（浮き）
❸ 透水フィルター
❹ 仕切板（ポリプロピレン製）
❺ 給水布（不織布）
❻ 給水タンク（ポリエチレン製）
❼ プランター排水口
❽ 連結部材
❾ その他（ホワイトローム）
プランターの種類により別途同梱あり

給水タンクの種類と組み合わせ例

6型（6ℓ）タンク

12型（12ℓ）タンク

24型（24ℓ）タンク

組み合わせ例

24型タンク＋6型タンク

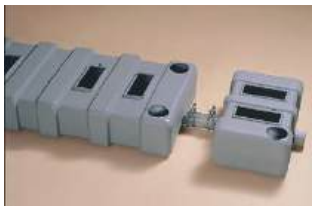

24型タンク×2

※ 12 型（12ℓ）タンクは単独使用のみ可。他のタンクとの組合せはできません。

プラスウォーターを使用した温室での ニチニチソウの生育試験

プラスウォーターがもっとも有効と思われる盛夏時を選び、ニチニチソウの生育状況の試験を行い、その有効性を実証しました。

※設置場所や土壌、植物の種類等により、実験データとは異なる場合があります。

8月2日

8月31日

9月28日

Q&A

Q プラスウォーターに水を入れるタイミングは?

水量ゲージ（浮き）を触って底面に当たったら水を追加してください。

Q プラスウォーターの水はどれ位もつ?

夏場は約1〜3日、春と秋は約5〜10日、冬が約10〜15日が目安となります。

※ 底面からの給水を目的としており、室内などの防水に対応した商品ではございません。
※ PW仕様を室内でご利用の際、給水タンクの容量を上回った場合、プランター排水口から水が排水され、室内に流れる場合がございます。ご注意ください。