

RFSR-LWH2



RFSR-LNA2



RFSR-LDM2

モジュラーシューズラックII

本体:低圧メラミン樹脂化粧木質ボード、PVCエッジ
棚板:低圧メラミン樹脂化粧木質ボード(エッジ塗装仕上げ)
アジャスター:PP
※縦連結をする際は必ず下段を横に2台以上連結した状態で行ってください

W290×D350×H930
￥16,200

RFSR-LWH2 □ホワイトA
RFSR-LNA2 ■ナチュラルU
RFSR-LDM2 ■ウォルナットH
■入数1
■縦横連結可能(縦は2台まで)

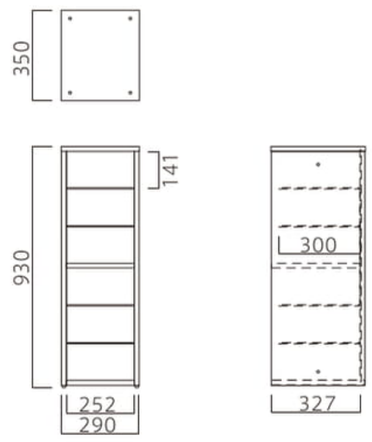



RFSR-7535WH2



RFSR-7535NA2



RFSR-7535DM2

モジュラーシューズラックワイドII

本体・棚板:低圧メラミン樹脂化粧木質ボード、PVCエッジ
アジャスター:PP
※縦連結はできません

W750×D350×H930
￥41,400

RFSR-7535WH2 □ホワイトA
RFSR-7535NA2 ■ナチュラルU
RFSR-7535DM2 ■ウォルナットH
■入数1
■横連結可能

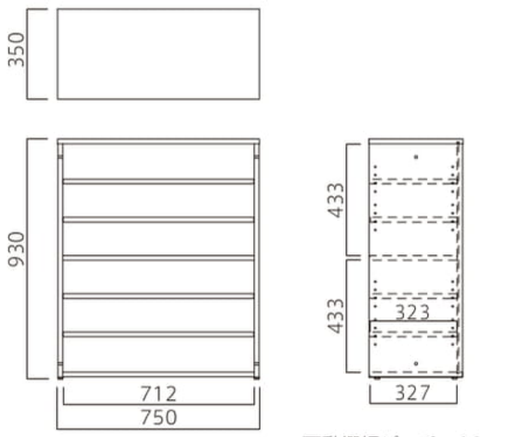

可動棚板ピッチ:32mm



RFSR-L2

モジュラースリッパラック

本体:低圧メラミン樹脂化粧木質ボード、PVCエッジ
棚板:低圧メラミン樹脂化粧木質ボード(エッジ塗装仕上げ)
アジャスター:PP
※縦連結をする際は必ず下段を横に2台以上連結した状態で行ってください

W290×D350×H930
￥16,200

RFSR-L2 □ホワイトA
■入数1
■縦横連結可能(縦は2台まで)

