ARIA

ARIA Series　アリアシリーズ





RFARC-001DG



RFARC-001LG



RFARC-001CR

アリア チェア 可動肘付き

背·座:ポリエステルメッシュ　フレーム:アルミ合金、ナイロン
脚部:ガス圧式シリンダー、ナイロン　キャスター:ウレタン

W675×D655×H1010～1075(SH455～520)

￥82,000

RFARC-001DG　■ダークグレー
RFARC-001LG　■ライトグレー
RFARC-001CR　■コーラルレッド
■入数1



RFARC-001DG-HR



RFARC-001LG-HR



RFARC-001CR-HR

アリア チェア 可動肘
ヘッドレスト付き

背·座·ヘッドレスト:ポリエステルメッシュ
フレーム:アルミ合金、ナイロン　脚部:ガス圧式シリンダー、
ナイロン　キャスター:ウレタン

W675×D655×H1165～1230(SH455～520)

￥90,800

RFARC-001DG-HR　■ダークグレー
RFARC-001LG-HR　■ライトグレー
RFARC-001CR-HR　■コーラルレッド
■入数1

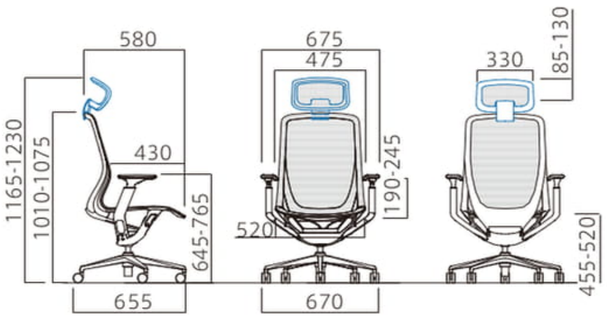



座面の上下調節



シンクロロッキング



背もたれロック

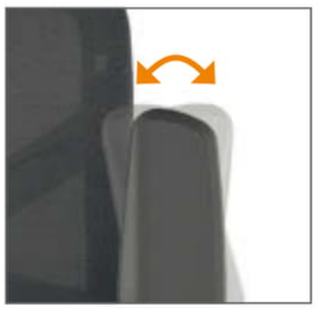

肘掛けの角度調節



肘掛けの前後調節



肘掛けの上下調節

※表示価格は全て、1個（1セット）の税抜き価格です。
※本カタログ掲載商品の仕様及び価格は、社会情勢やその他の事情により予告なく変更されることがございます。