

RFCTT-WL1680WH



RFCTT-WL1680NA



配線穴キャップ

キャスターテーブル ホワイト脚

天板：低圧メラミン樹脂化粧木質ボード、PVCエッジ
フレーム・脚部：スチール（粉体塗装）
キャスター：ウレタン　配線穴キャップ：合成樹脂

W1600×D800×H700
￥49,800

RFCTT-WL1680WH　□ホワイトA
RFCTT-WL1680NA　■ナチュラルF
■入数1

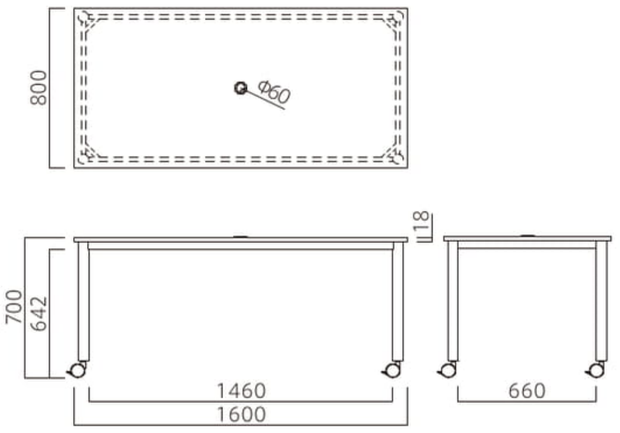



RFCTT-WL8016DWH



RFCTT-WL8016DNA

キャスターテーブル ホワイト脚 台形

天板：低圧メラミン樹脂化粧木質ボード、PVCエッジ
フレーム・脚部：スチール（粉体塗装）　キャスター：ウレタン

W1600×D693×H700
￥54,200

RFCTT-WL8016DWH　□ホワイトA
RFCTT-WL8016DNA　■ナチュラルF
■入数1

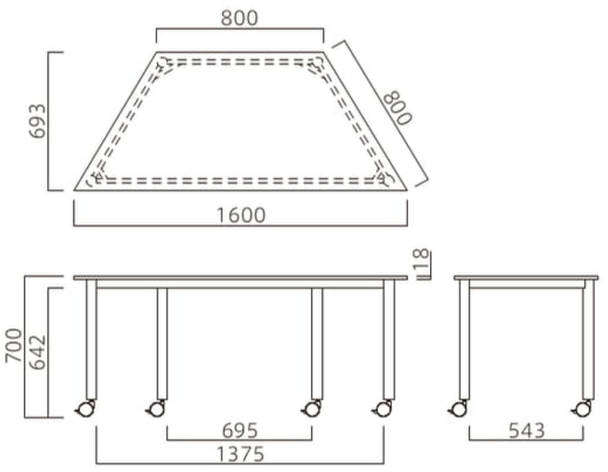



配線穴キャップ

キャスターテーブル ホワイト脚 オーバル

天板：低圧メラミン樹脂化粧木質ボード、PVCエッジ
フレーム・脚部：スチール（粉体塗装）
キャスター：ウレタン　配線穴キャップ：合成樹脂

W1600×D910×H700
￥64,800

RFCTT-WL1691OVWH　□ホワイトA
RFCTT-WL1691OVNA　■ナチュラルF
■入数1



RFCTT-WL1691OVWH



RFCTT-WL1691OVNA

