

RFRT2-600WH-BH



RFRT2-600NA-BH



RFRT2-800WH-BH



RFRT2-800NA-BH



RFRDT-OA1200WL





RFRDT-OA1200NA2L



配線穴キャップがあります



RFOVT-OA1890WH



RFOVT-OA1890NA



配線穴キャップがあります



かばんや配線コードなどを掛けられるフック付き

リフレッシュテーブルII バッグハンガー付き

天板：低圧メラミン樹脂化粧木質ボード、PVCエッジ
脚部：スチール（粉体塗装）　床設置面クッション材：フェルト
バッグハンガー：合成樹脂

W600×D600×H700
￥32,600

RFRT2-600WH-BH　□ホワイトA
RFRT2-600NA-BH　■ナチュラルF
■入数1

W800×D800×H700
￥35,200

RFRT2-800WH-BH　□ホワイトA
RFRT2-800NA-BH　■ナチュラルF
■入数1

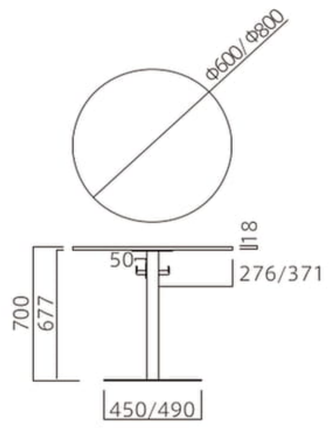

OAラウンドテーブル

天板：低圧メラミン樹脂化粧木質ボード、PVCエッジ
フレーム・脚部：スチール（粉体塗装）
アジャスター：スチール、PP　配線穴キャップ：合成樹脂

W1200×D1200×H700
￥63,600

RFRDT-OA1200WL　□ホワイトA
RFRDT-OA1200NA2L　■ナチュラルF
■入数1

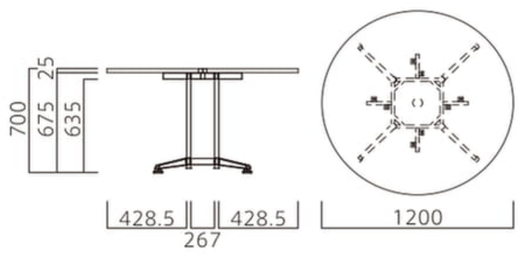

OAオーバルテーブル

天板：低圧メラミン樹脂化粧木質ボード、PVCエッジ
フレーム・脚部・フック：スチール（粉体塗装）
アジャスター：スチール、PP　配線穴キャップ：合成樹脂

W1800×D900×H700
￥89,600

RFOVT-OA1890WH　□ホワイトA
RFOVT-OA1890NA　■ナチュラルF
■入数1

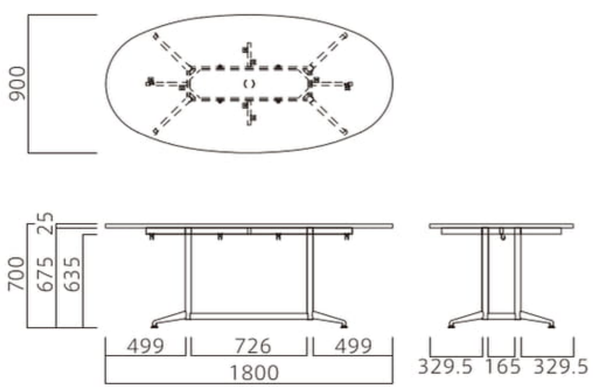

※表示価格は全て、1個（1セット）の税抜き価格です。
※本カタログ掲載商品の仕様及び価格は、社会情勢やその他の事情により予告なく変更されることがございます。