



RFPCB2-8060WH



RFPCB2-8060NA2



RFPCB2-8060ADWH



RFPCB2-8060ADNA2



RFPCB2-8060WH-NC



RFPCB2-8060NA2-NC



RFPCB2-8060ADWH-NC



RFPCB2-8060ADNA2-NC



天板両角に配線切り欠きがあります



クランプ式デスクライト等の取り付けが可能です



RFPCブース2 基本

本体：低圧メラミン樹脂化粧木質ボード、PVCエッジ
アジャスター：PP

W800(天板764)×D600(天板481)×H1200(天板720)
￥32,600

RFPCB2-8060WH　□ホワイトA
RFPCB2-8060NA2　■ナチュラルU
■入数1

RFPCブース2 増連

本体：低圧メラミン樹脂化粧木質ボード、PVCエッジ
アジャスター：PP
※単体ではご使用いただけません

W782(天板764)×D600(天板481)×H1200(天板720)
￥31,000

RFPCB2-8060ADWH　□ホワイトA
RFPCB2-8060ADNA2　■ナチュラルU
■入数1

RFPCブース2 基本 2ヶ口コンセント付き

本体：低圧メラミン樹脂化粧木質ボード、PVCエッジ
アジャスター：PP　コンセント：合成樹脂

W800(天板764)×D600(天板481)×H1200(天板720)
￥35,800

RFPCB2-8060WH-NC　□ホワイトA
RFPCB2-8060NA2-NC　■ナチュラルU
■入数1
■定格電圧：100V屋内用
■コンセントコードの長さ：約1950mm(製品後端～プラグ端)

RFPCブース2 増連 2ヶ口コンセント付き

本体：低圧メラミン樹脂化粧木質ボード、PVCエッジ
アジャスター：PP　コンセント：合成樹脂
※単体ではご使用いただけません

W782(天板764)×D600(天板481)×H1200(天板720)
￥34,200

RFPCB2-8060ADWH-NC　□ホワイトA
RFPCB2-8060ADNA2-NC　■ナチュラルU
■入数1
■定格電圧：100V屋内用
■コンセントコードの長さ：約1950mm(製品後端～プラグ端)

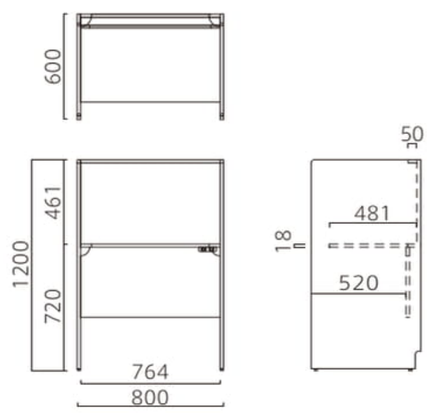

※表示価格は全て、1個(1セット)の税抜き価格です。
※本カタログ掲載商品の仕様及び価格は、社会情勢やその他の事情により予告なく変更されることがございます。