阿曽 あそ椅子

主　材／ラバーウッド
塗装色／N：ナチュラルクリヤ
　　／D：ダークブラウン

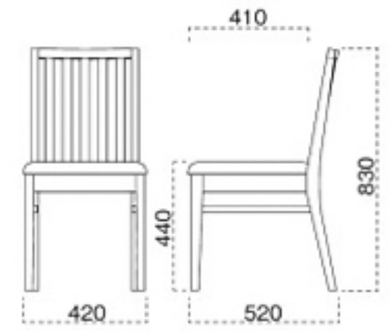

張地ランク表	
A	¥28,400
B	¥28,900
C	¥29,400
D	¥29,900
E	¥30,400
F	¥30,900

張 張地をご指定ください。



1038　阿曽 N 椅子
張地：シルキーラスタル UP-5244（C）



1238　阿曽 D 椅子
張地：バロン BA-03（C）



スタンド椅子は、082 ページをご覧ください。



脚部 4200 天板 9200　HD ー大間 N テーブル W　600 × D750 × H700mm /
脚部 4208 天板 9205　HD ー大間 N テーブル W1200 × D750 × H700mm【P120 記載】　張地／プレザント PL-16（B）

表示価格には消費税を含んでいません。