

張地／カラーレザー UP-5017（A）

伊東 いとうアーム椅子

主　材／ブナ
塗装色／N：ナチュラルクリヤ
　　／D：ダークブラウン

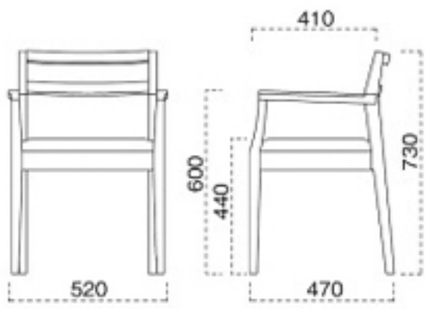

張地ランク表
A　¥43,100
B　¥43,600
C　¥44,100
D　¥44,600
E　¥45,100
F　¥45,600

張 張地をご指定ください。



1076　伊東 N アーム椅子
張地：シルキーラスタル UP-5234（C）





1176　伊東 D アーム椅子
張地：マニエラ L-6353（D）

表示価格には消費税を含んでいません。