創スペース移動棚シリーズ〈フルオート電動式／セミオート電動式移動棚書架タイプ〉 受 電動式移動棚

フルオート正面図

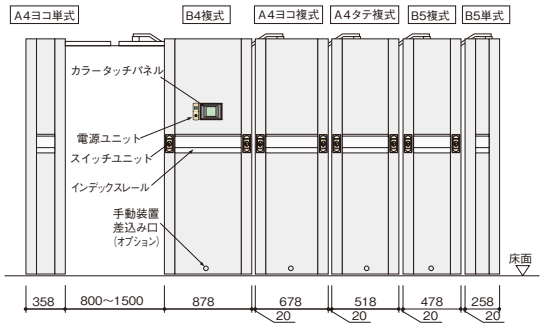

セミオート正面図

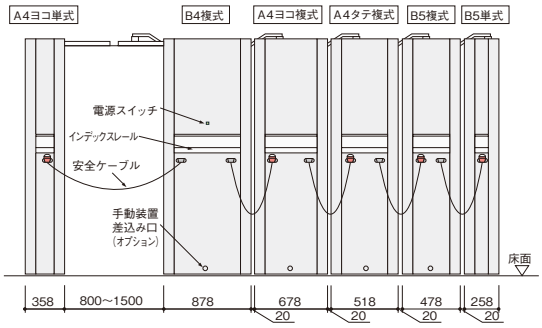

共通側面図

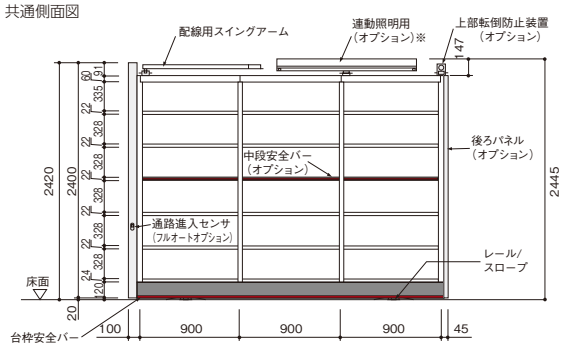

※除菌(抗ウイルス)LED照明にも対応可能です。

レール断面(転倒防止仕様)

※フルオート、セミオート、ハンドル式、手動式共通

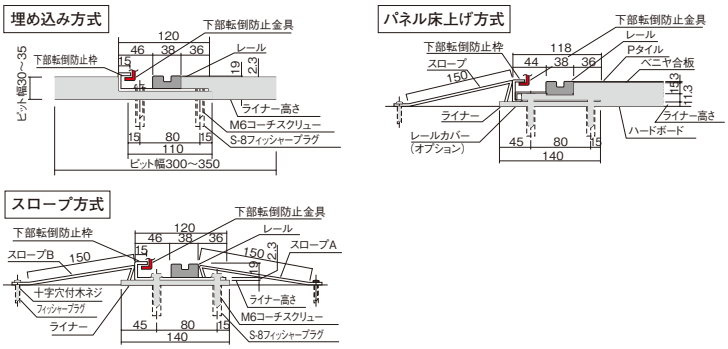

創スペース移動棚シリーズ〈電動式移動棚物品棚タイプ〉 受 電動式移動棚

書類や書籍以外の保管にも対応可能な物品棚タイプ。

軽量物品棚LBN搭載タイプ(150kg) ／軽中量物品棚LLK搭載タイプ(200kg)

書架タイプには収納できない軽量の物品の収納に向いています。たとえばストックケースに収納した帳票類やレントゲンフィルムの保管、またはインスタント食品や飲料水といった比較的軽い商品の保管に適しています。

中量物品棚MLK搭載タイプ(300kg)

機械部品や製品、金属パーツ、小型の金型、プラスチック系梱包資材など、重量のある物品の保管に適しています。
仕切板やこぼれ止めなどのオプションは物品棚シリーズと共通で使用できます。

フルオート正面図

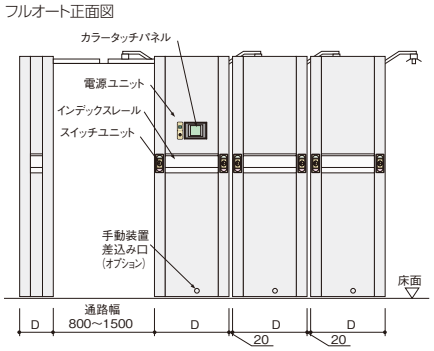

共通側面図

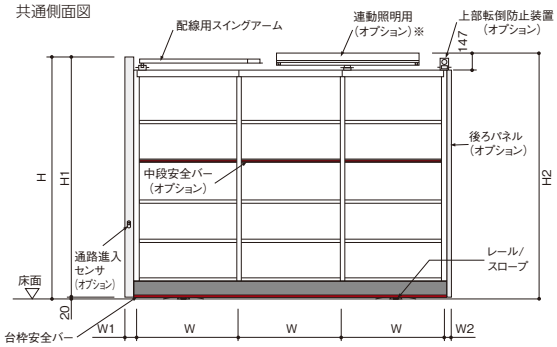

※除菌(抗ウイルス)LED照明にも対応可能です。

ラック種類	型 式	H	H1	H2
LBN/LLK	H1800	2070	2050	2089
MLK				2087
LBN/LLK	H2100	2370	2350	2389
MLK				2387

ラック種類	W				W1	W2
	900用	1200用	1500用	1800用		
LBN	860	1160	1460	1760	100	50
LLK	860	1160	1460	1760	100	50
MLK	900	1200	1500	1800	108	73

ラック種類	型 式	パネル 外寸 D		棚 板 最大積載質量(等分布載荷)	棚段変更ピッチ
		単式	複式		
LBN	295用	303※	613	150kg	25
	445用	453	913		
	595用	603	1213		
LLK	300用	308※	623	200kg	50
	450用	458	923		
	600用	608	1223		
MLK	471用	479	965	300kg	
	571用	579	1165		
	721用	729	—		
	921用	929	—		

※は移動台車製作不可