Stacking Chair *PMI*

ブラックフレームで待望の多色展開。
ワンランク上のファブリックと
高いデザイン性で様々なオフィスを彩ります。

グリーン購入法適合商品

PMI-B430（入数4）
サイズ／W510×D515×H744　SH430mm
質量／4.2kg
¥21,300／1脚あたり
材質 背：PP樹脂成型品
座：PP樹脂成型品
＋ウレタン＋ポリエステル布
脚：スチール粉体塗装

座面は布張り仕様です。

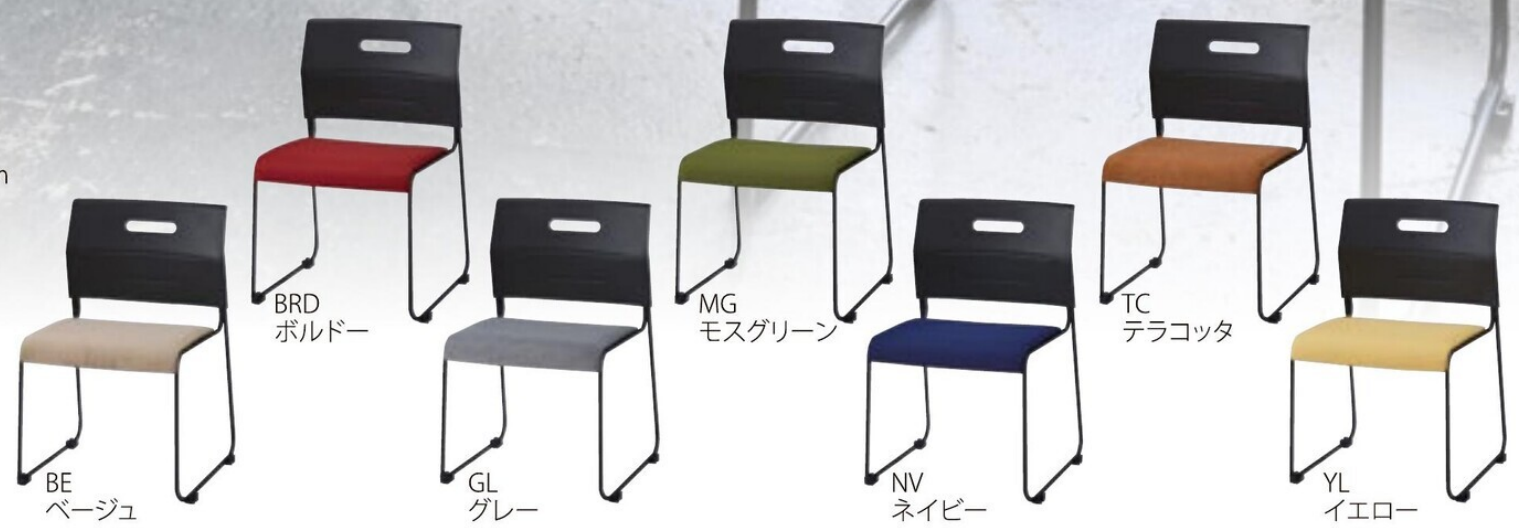

グリーン購入法適合商品

PMI-P430（入数4）
サイズ／W510×D515×H744　SH430mm
質量／4.2kg
¥21,300／1脚あたり
材質 背：PP樹脂成型品
座：PP樹脂成型品＋ウレタン＋PVC
脚：スチール粉体塗装

座面はPVC仕様です。

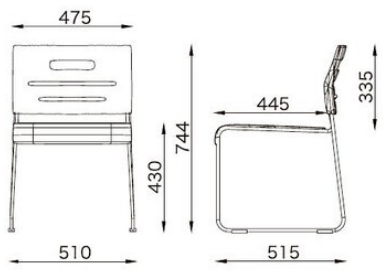

収納や移動に便利な
チェアポーター「CSD-20」は、
P141に掲載。

グリーン購入法適合商品

PMI-430 FB（入数4）
サイズ／W510×D515×H744　SH430mm
質量／4.2kg
¥21,300／1脚あたり
材質 背：PP樹脂成型品
座：PP樹脂成型品＋
ウレタン＋ポリエステル布
脚：スチール粉体塗装

座面は布張り仕様です。

グリーン購入法適合商品

PMI-430（入数4）
サイズ／W510×D515×H744　SH430mm
質量／4.2kg
¥21,300／1脚あたり
材質 背：PP樹脂成型品
座：PP樹脂成型品＋
ウレタン＋ポリエステル布
脚：スチール粉体塗装

座面は布張り仕様です。

MSI / Stacking Chair　カラバリ豊富な平行スタッキングチェア。

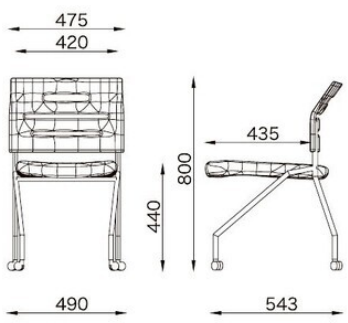

MSI-440（入数2）
サイズ／W490×D543×H800　SH440mm
質量／6.6kg
¥33,900／1脚あたり
材質 背：PP樹脂成型品
座：合板＋ウレタン＋ポリエステル布
脚：スチール粉体塗装＋ナイロンキャスター

MSI-440 FB（入数2）
サイズ／W490×D543×H800　SH440mm
質量／6.6kg
¥33,900／1脚あたり
材質 背：PP樹脂成型品
座：合板＋ウレタン＋ポリエステル布
脚：スチール粉体塗装＋ナイロンキャスター